AXENT

SWITZERLAND

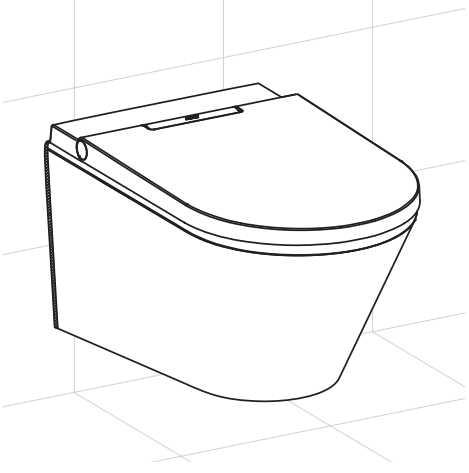

AXENT.ONE

INSTALLATION INSTRUCTION

GEFAHR
Gefahr eines elektrischen Schlags
Das Gerät darf nur an Steckdosen oder Festanschlüssen mit Schutzerdung betrieben werden.

DANGER
Electric shock hazard
The device may only be operated at power outlets or fixed connections with protective earthing.

DANGER
Risque de décharge électrique
L'appareil ne doit être raccordé qu'à des prises électriques ou des branchements fixes avec mise à la terre.

PERICOLO
Pericolo di scossa elettrica
L'apparecchio può essere utilizzato esclusivamente con prese elettriche o allacciamenti fissi provvisti di messa a terra.

GEVAAR
Gevaar van een elektrische schok
Het apparaat mag alleen aan stopcontacten of vaste aansluitingen met randaarding worden gebruikt.

PELIGRO
Peligro de descarga eléctrica
El dispositivo debe utilizarse solamente en salidas de corriente o conexiones fija s con puesta a tierra de protección.

PELIGRO
Perigo de choque eléctrico
O aparelho só pode ser utilizado em tomadas ou ligações xas com ligação à terra de protecção.

FARE
Fare for elektrisk stød
Enheden må kun anvendes på stikdåser eller fastopkoblede forbindelser med arbejdsjording.

FARE
Fare for elektrisk støt
Apparatet skal kun drives i stikkontakter eller faste tilkoblinger med jordet ledning.

VAARA
Sähköiskun vaara
Laitetta saa käyttää vain sellaisissa pistorasioissa tai kiinteissä liitännö issä, jotka on maadoitettu.

A

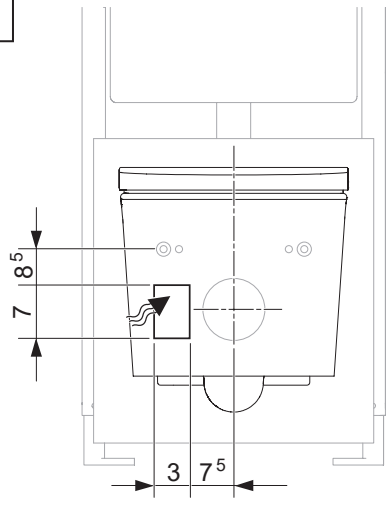

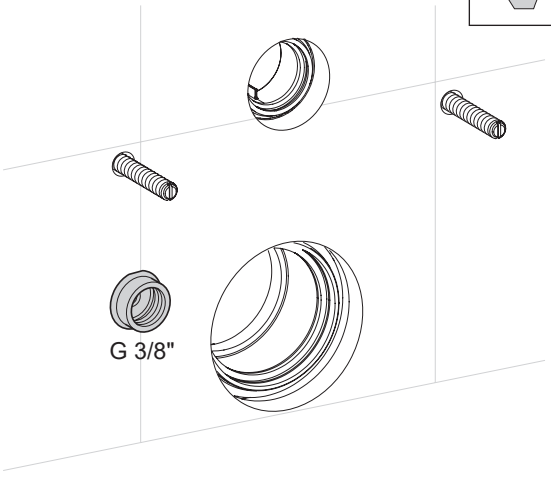

B

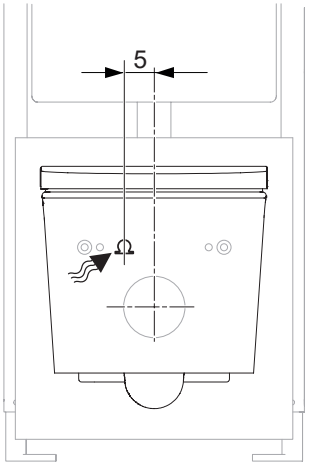

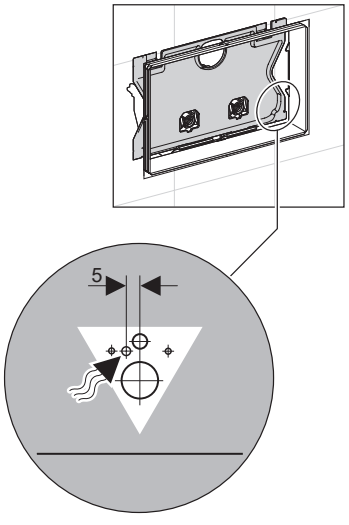

C

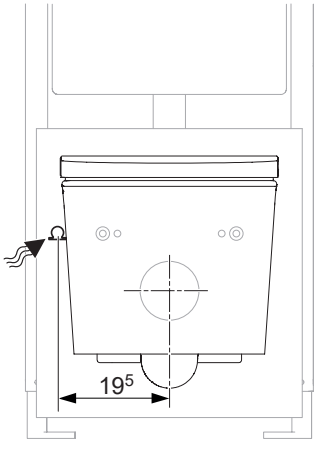

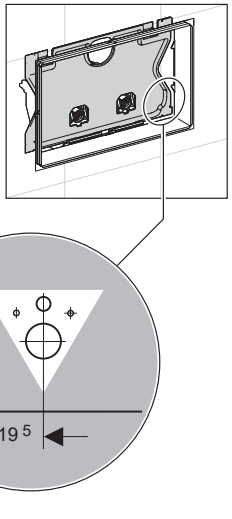

A81.0000.0003.0

1

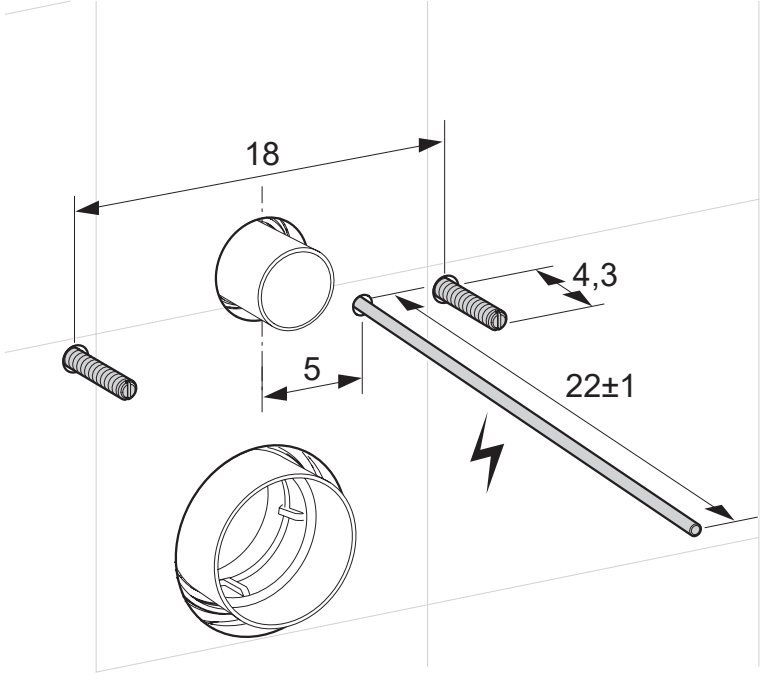

2

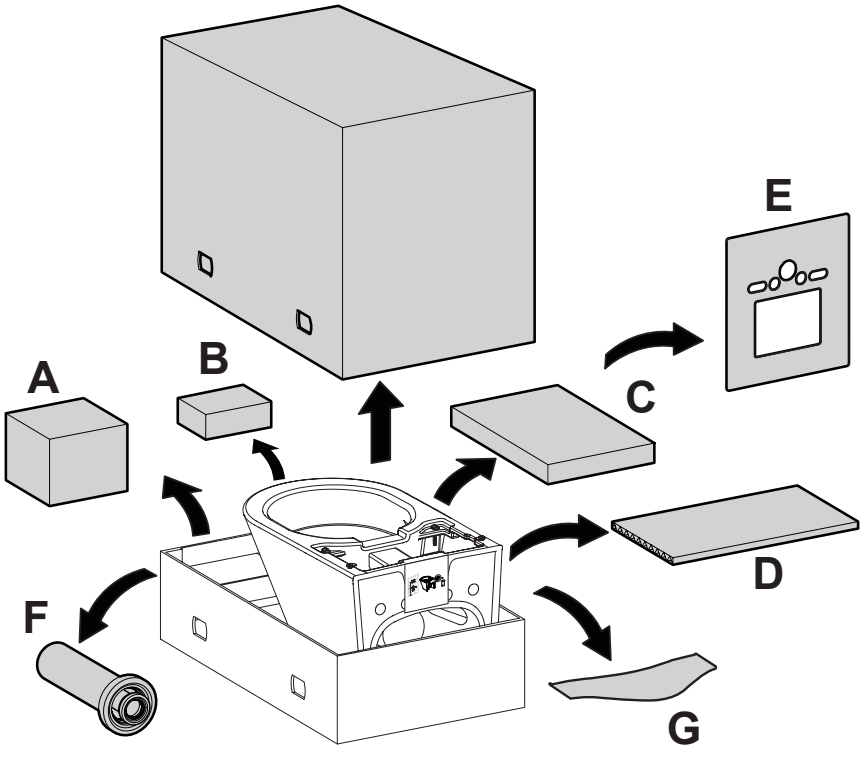

1 A

1

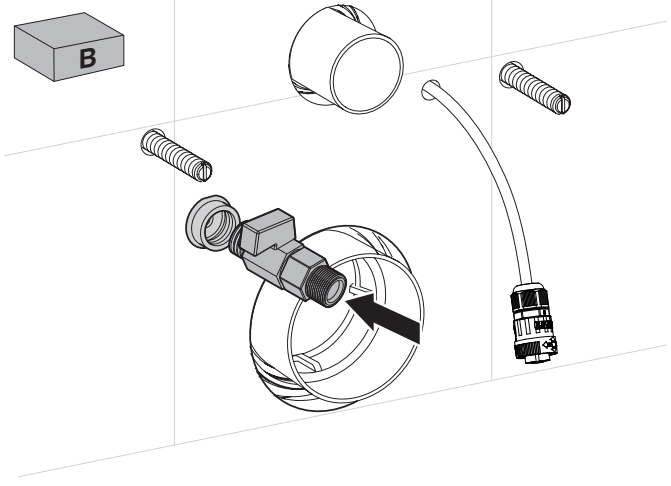

2

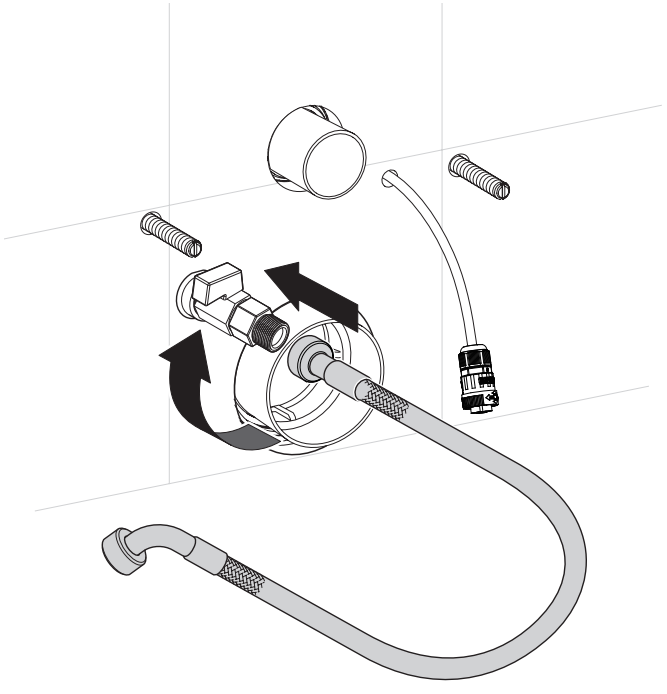

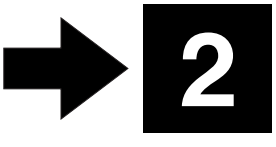

1 B

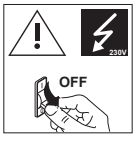

1

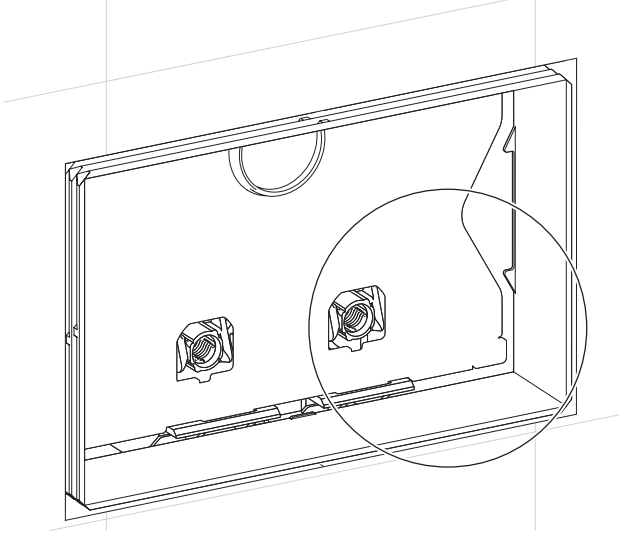

2 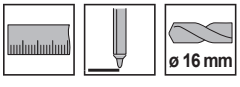

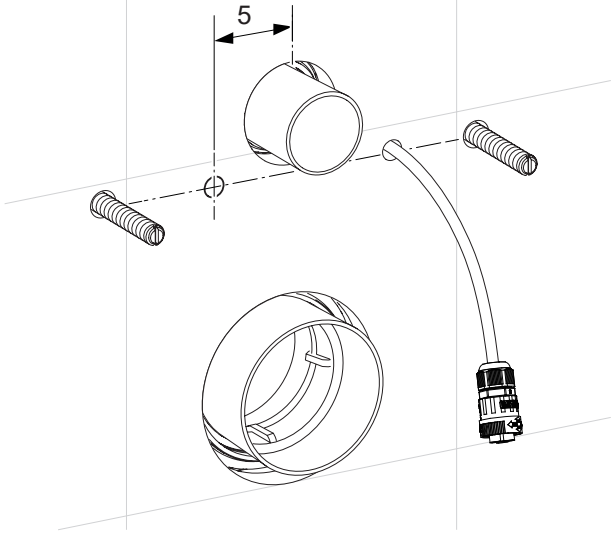

3

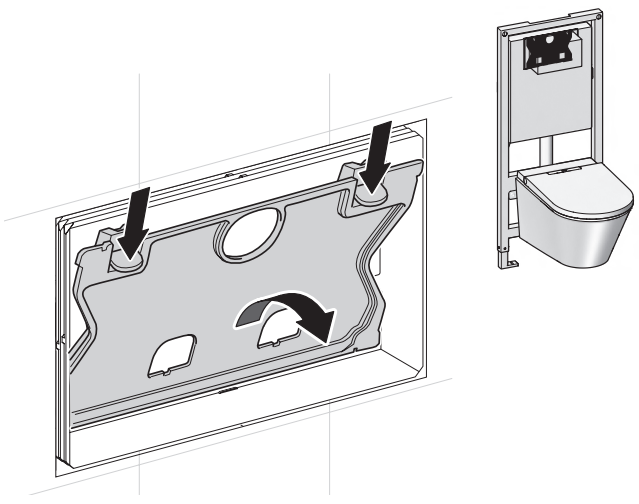

4

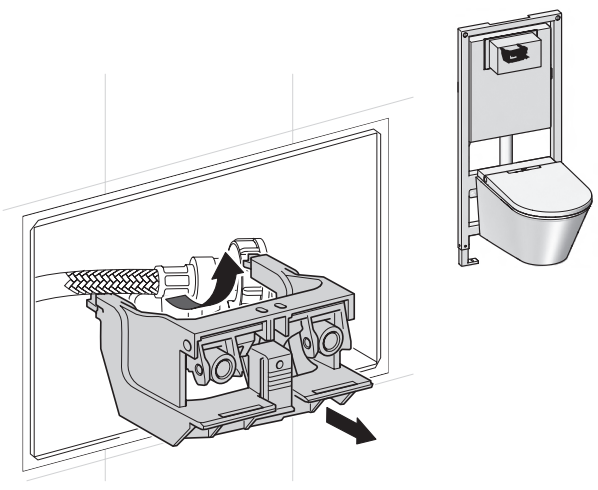

5

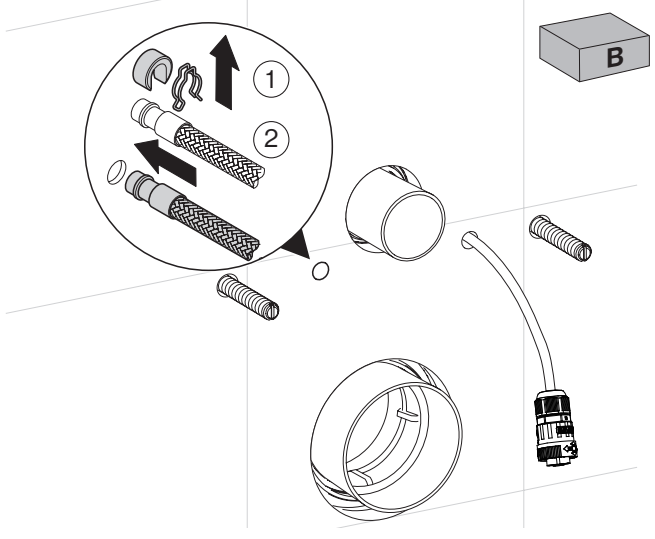

6

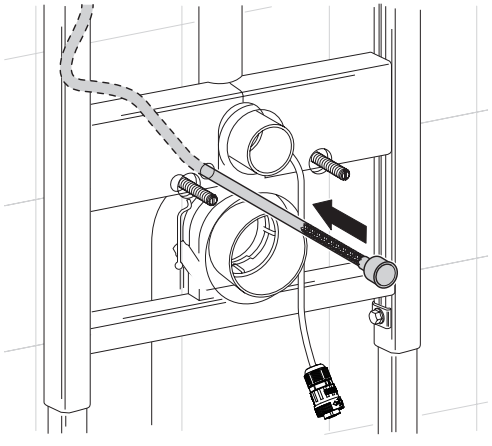

7

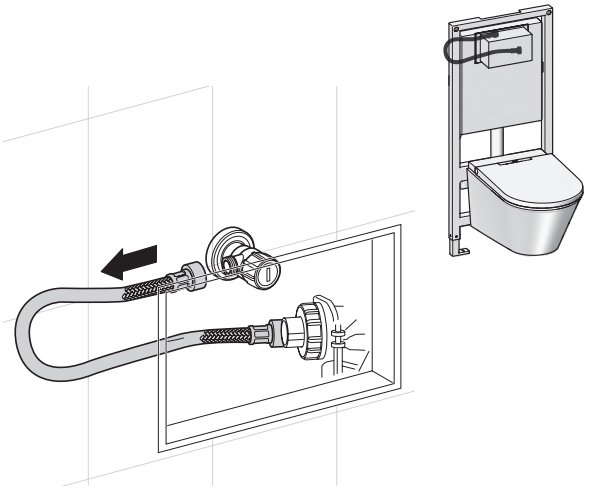

8

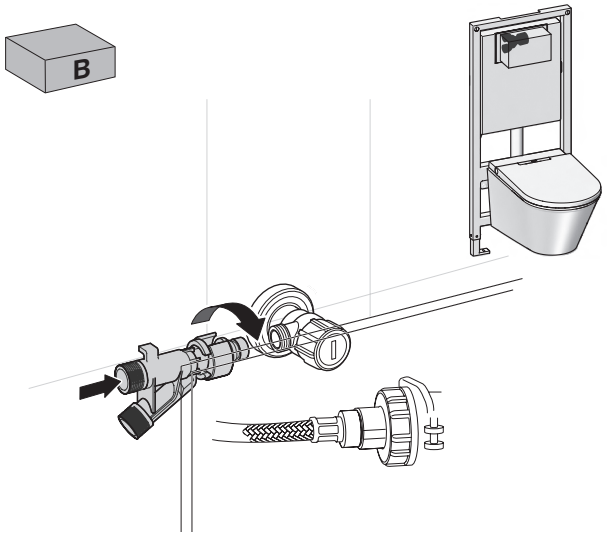

9

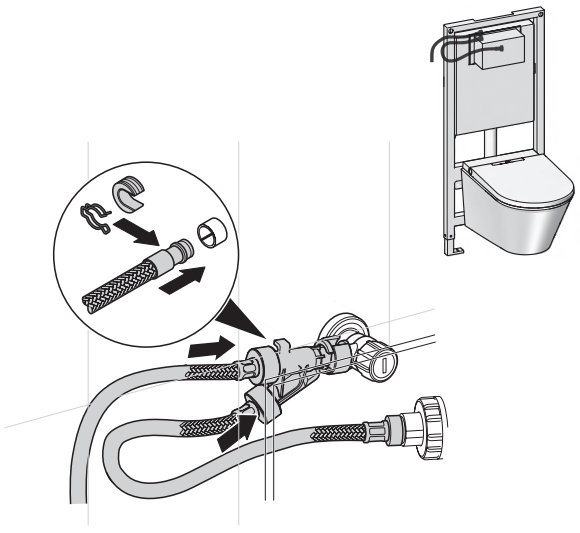

2

1

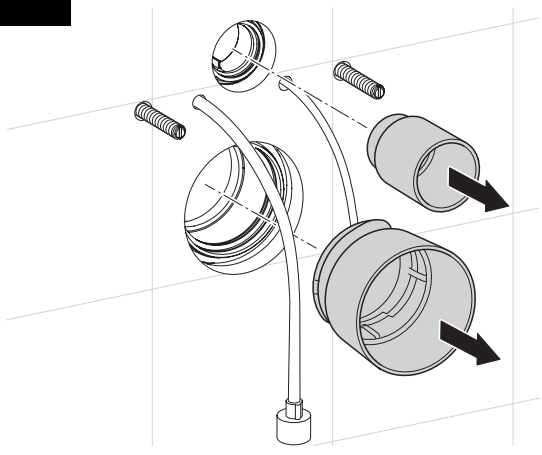

2

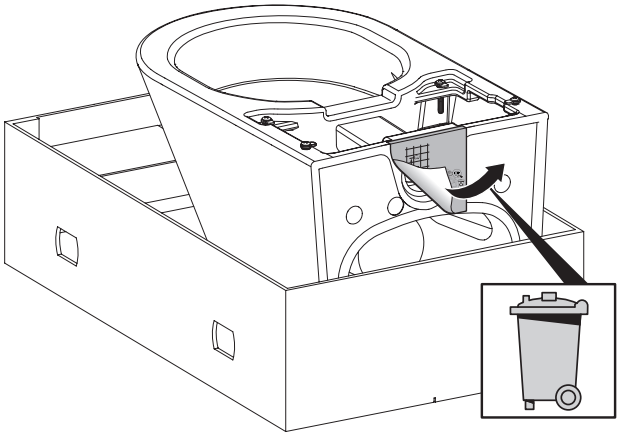

3

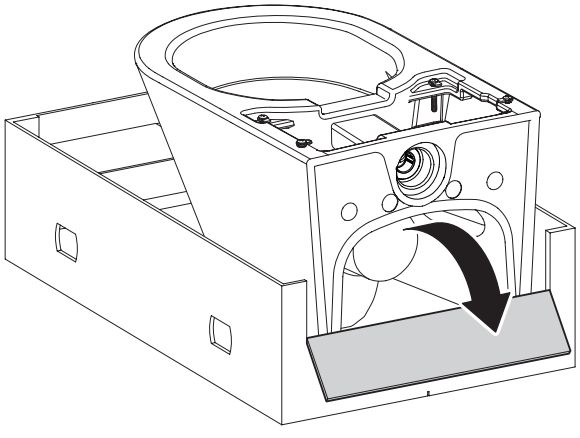

4

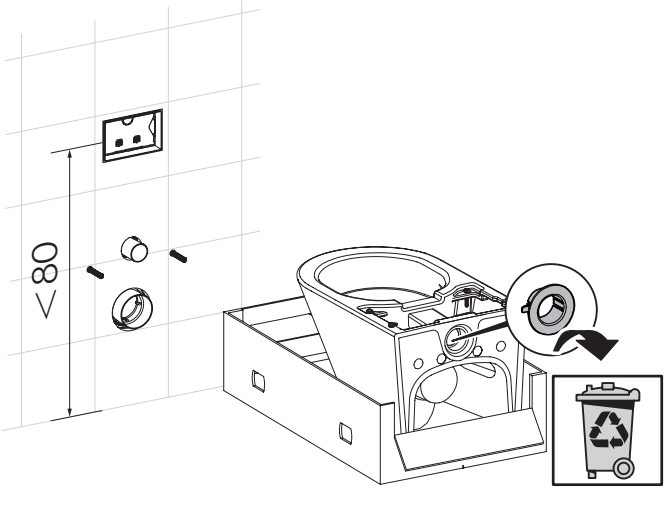

5

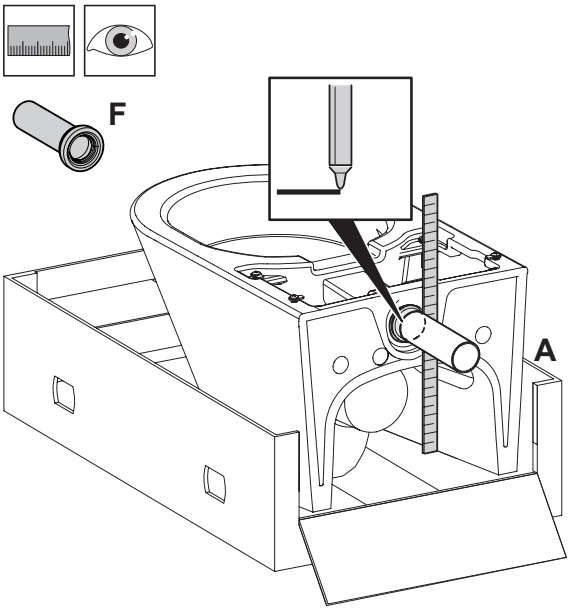

6

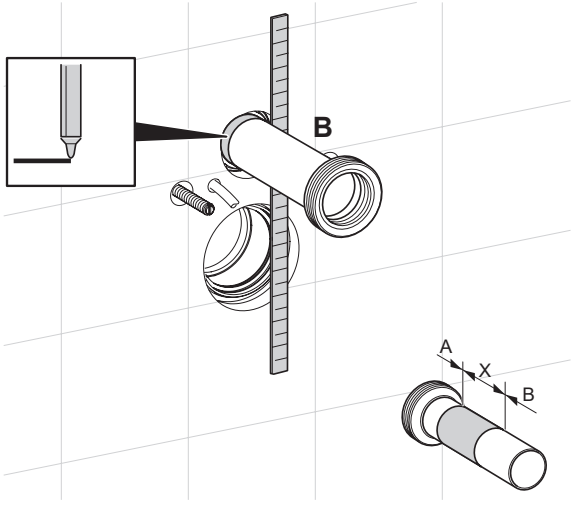

7

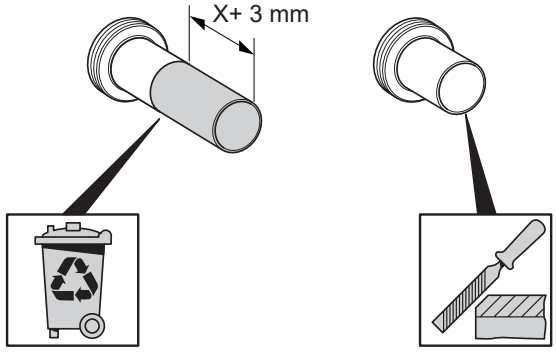

8

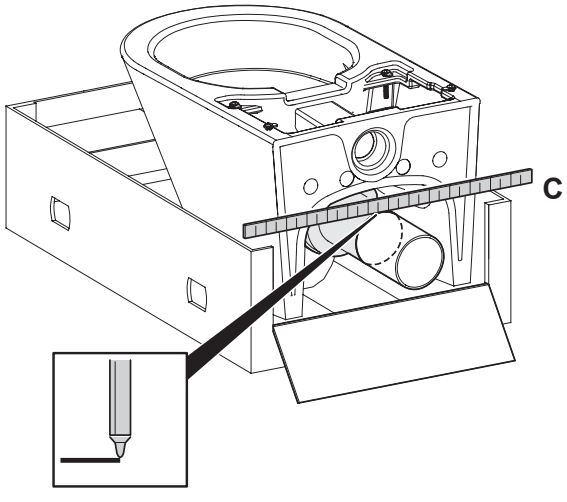

9

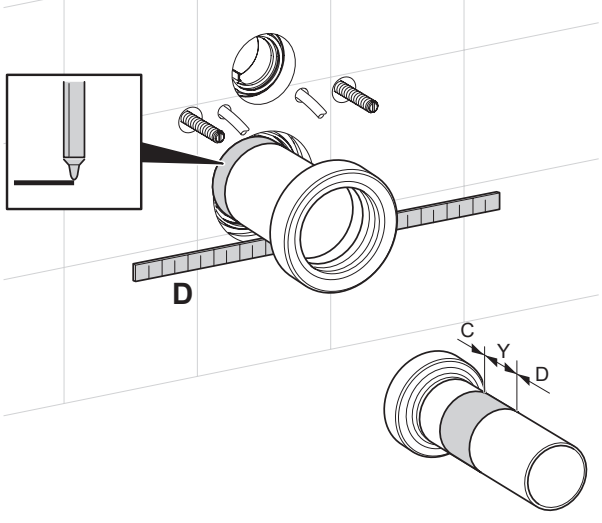

10

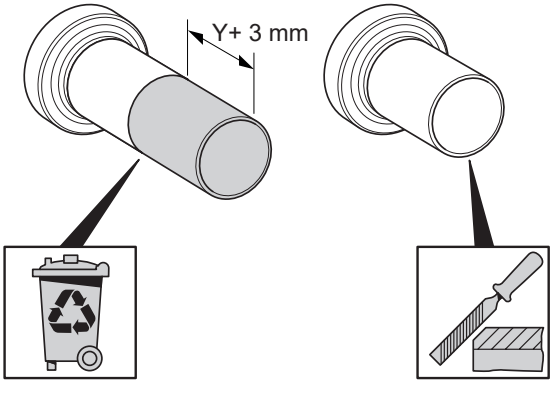

11

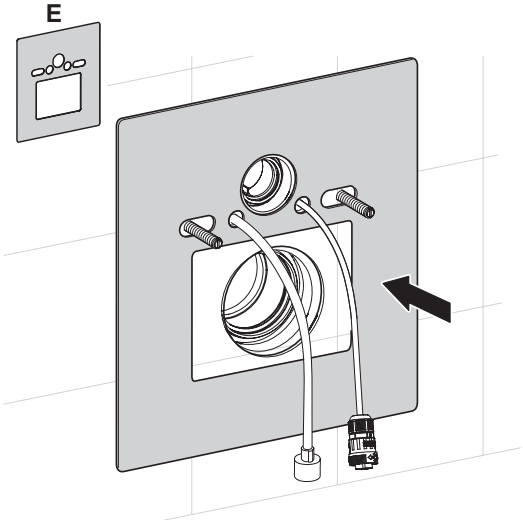

12

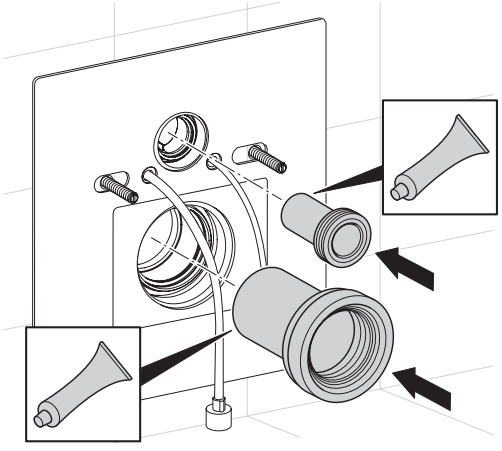

13

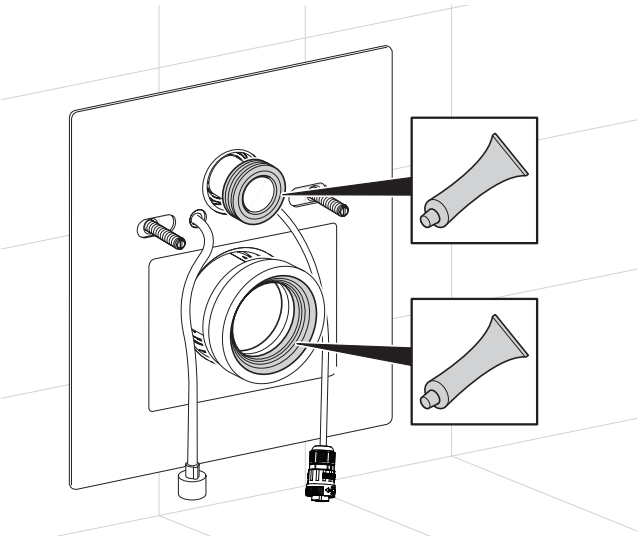

14

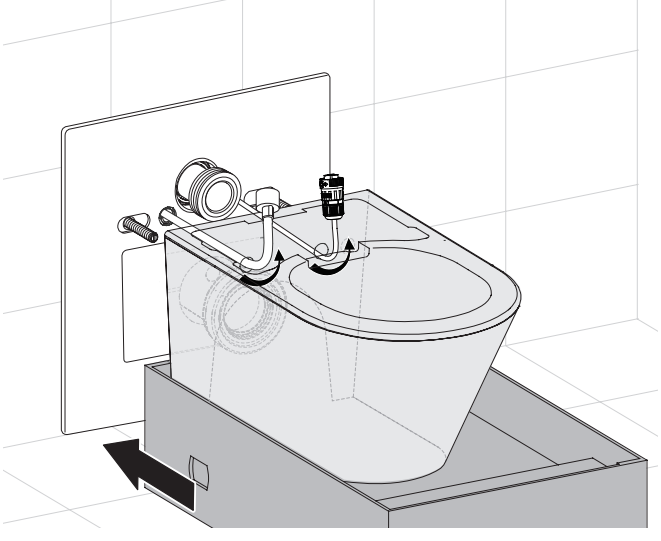

15

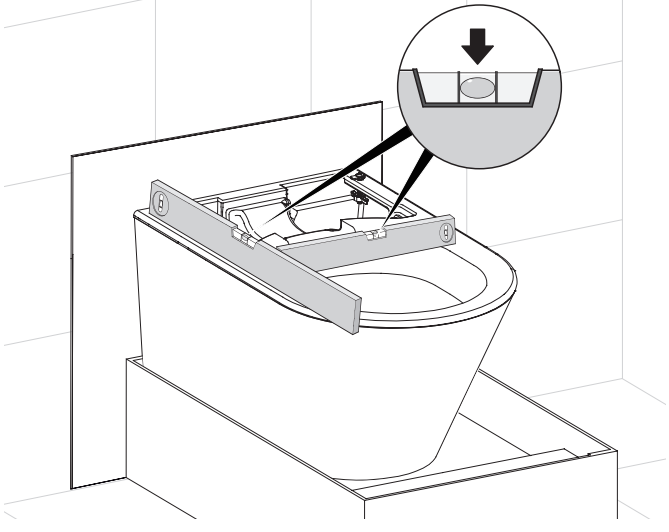

16

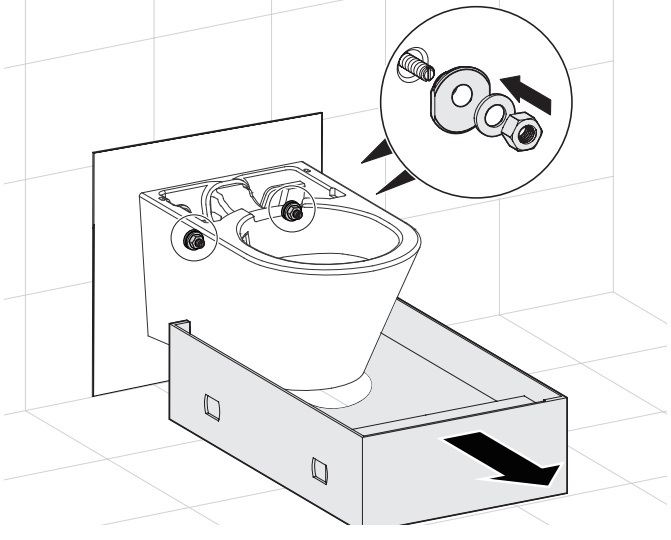

17

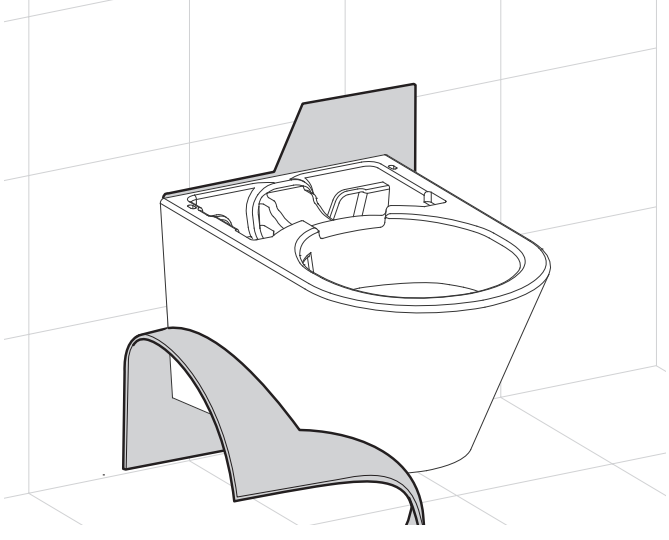

18

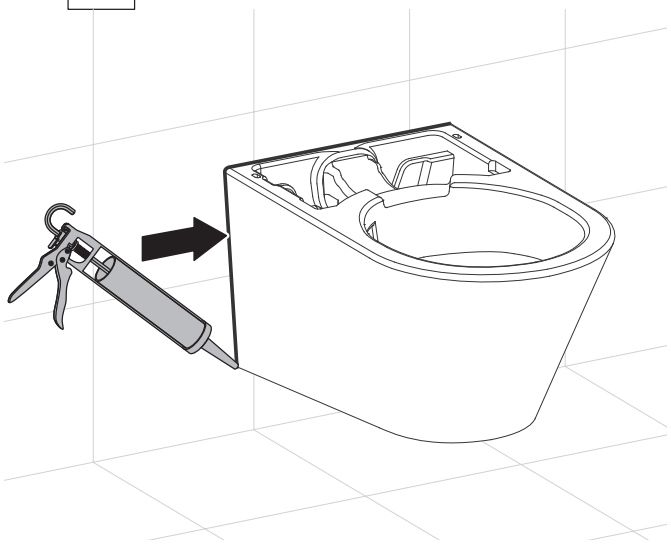

19

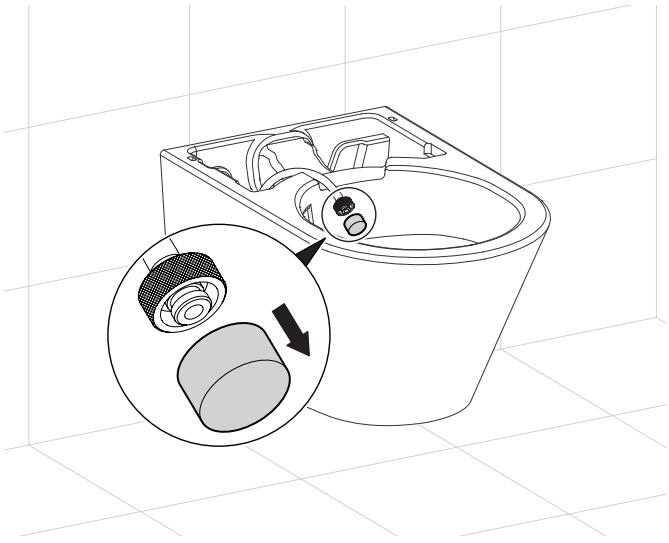

20

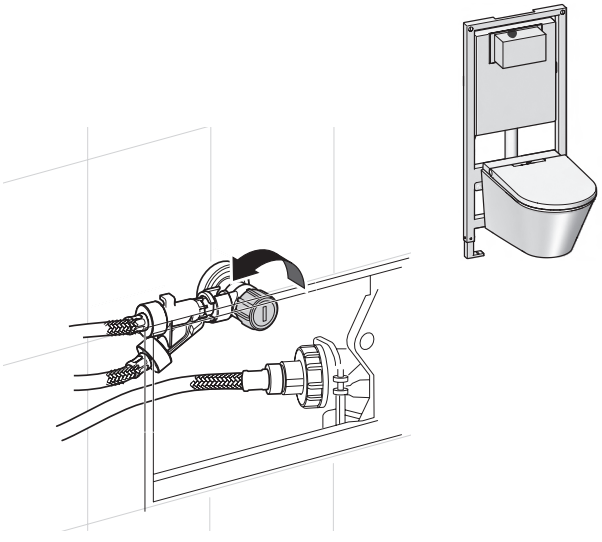

21

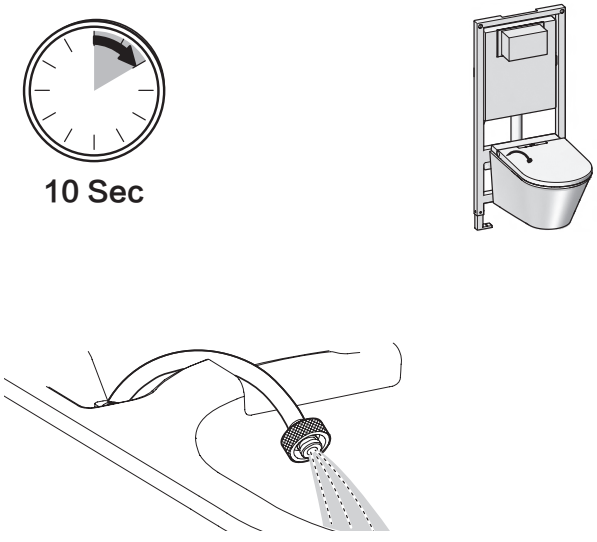

22

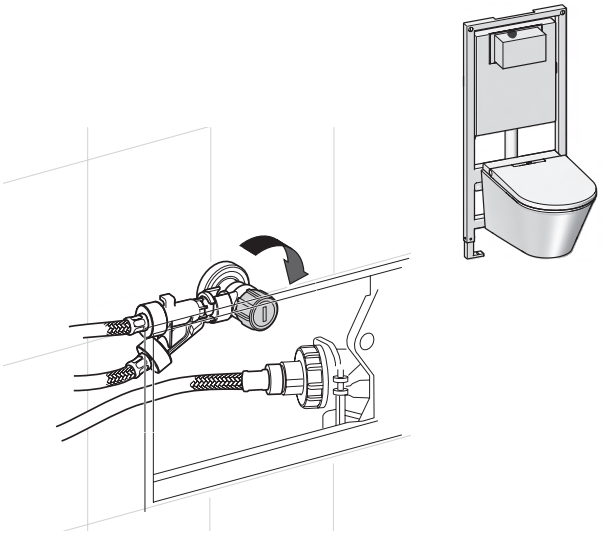

23

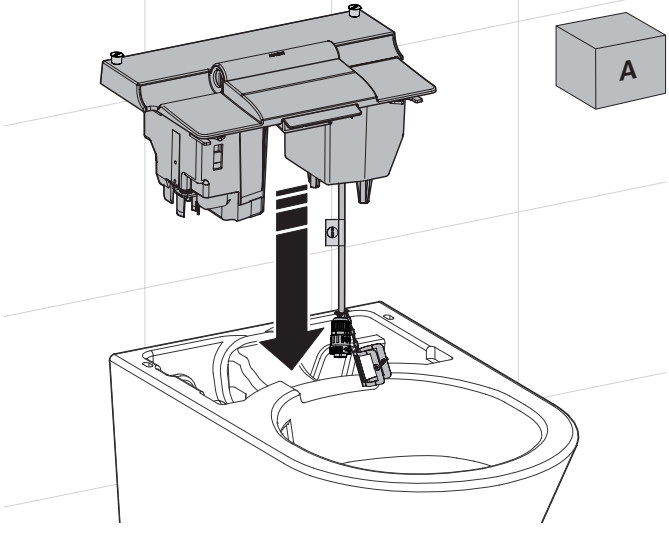

24

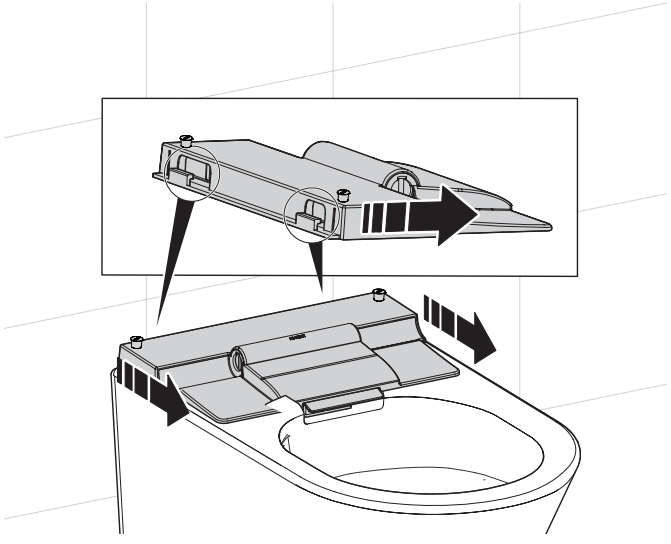

25

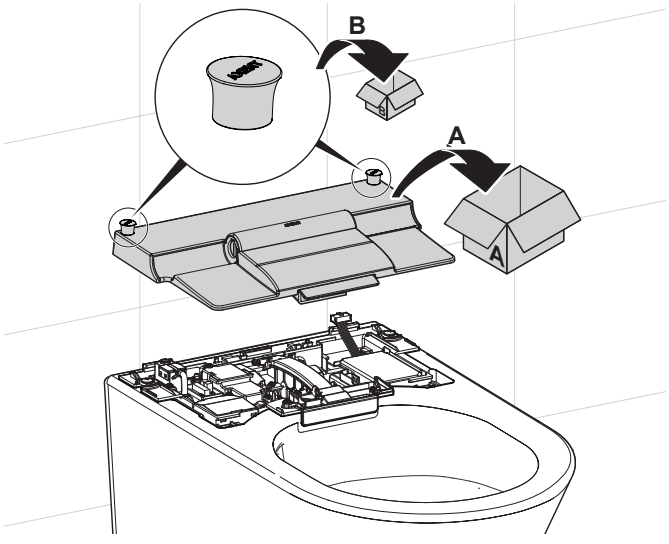

26

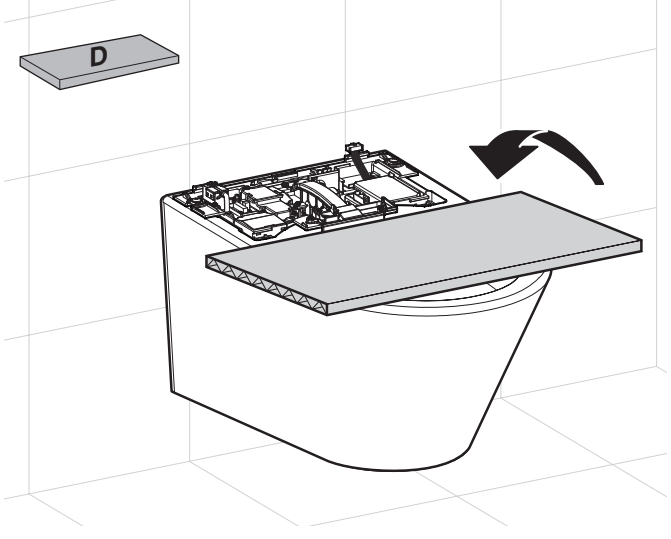

27

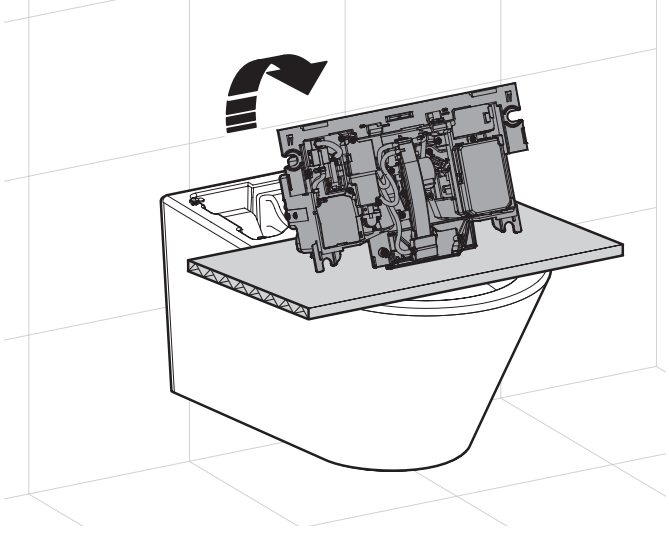

3 A

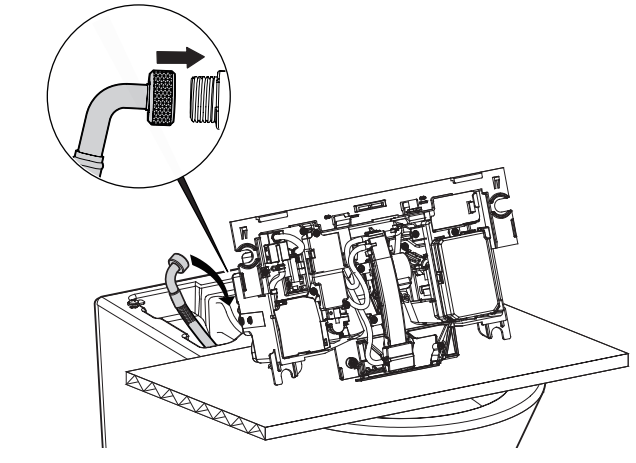

3 B

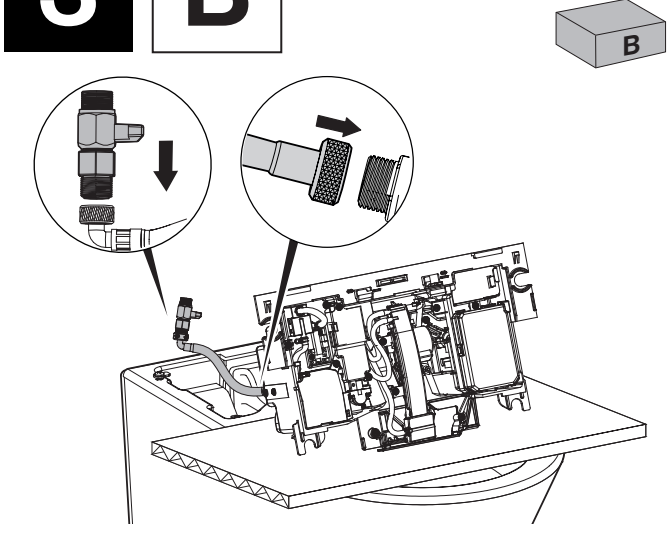

4

1 PH 0

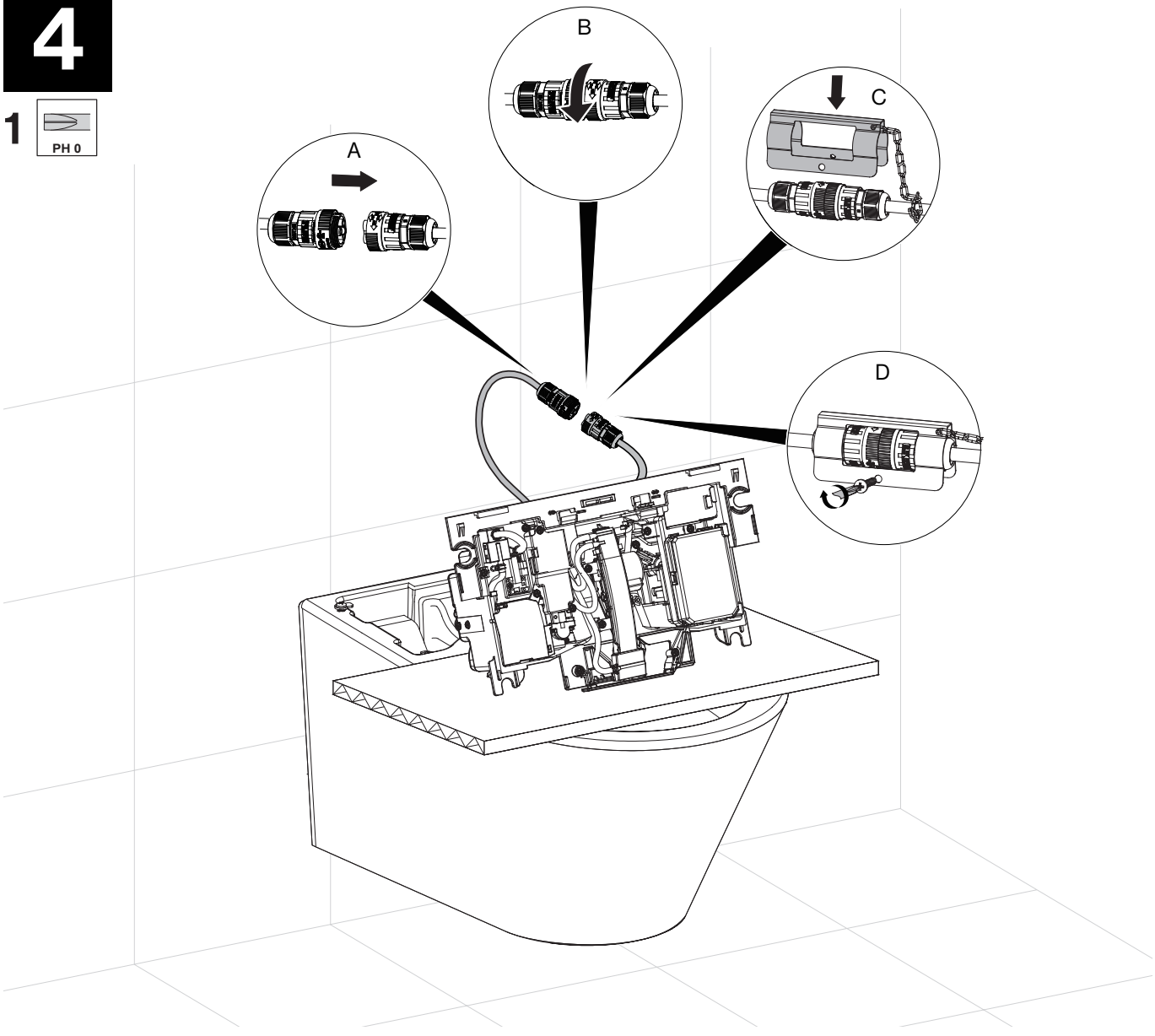

2

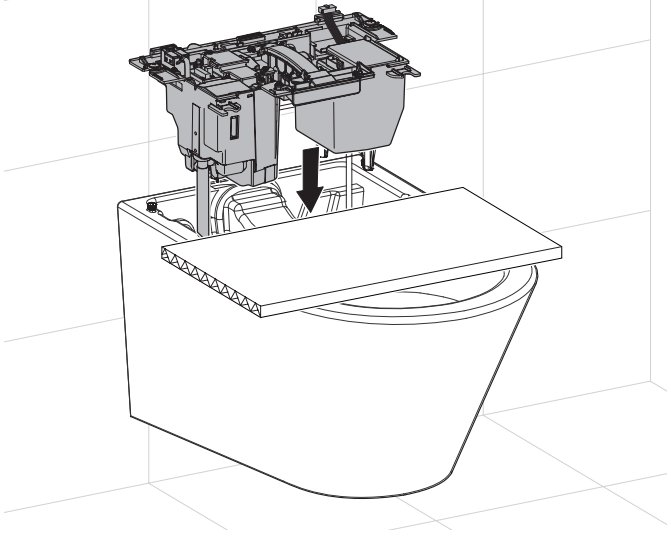

3

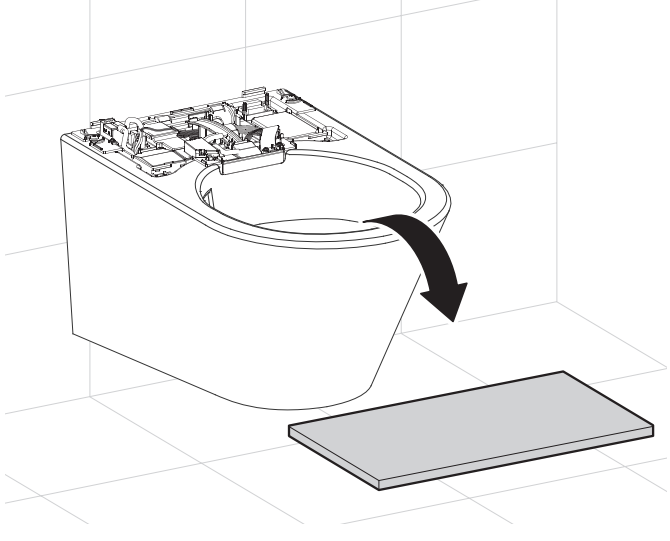

4

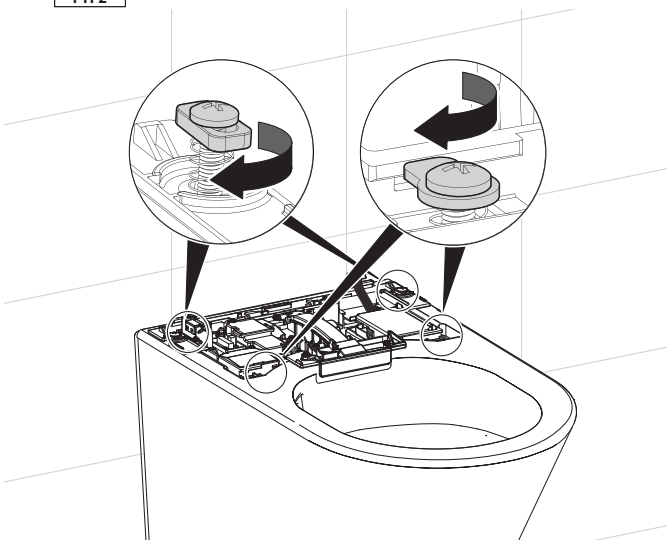

5

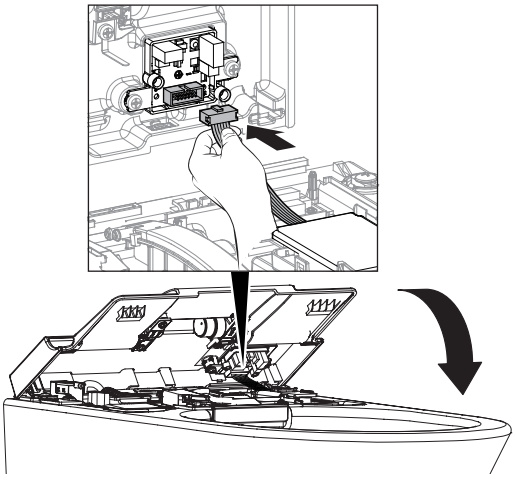

6

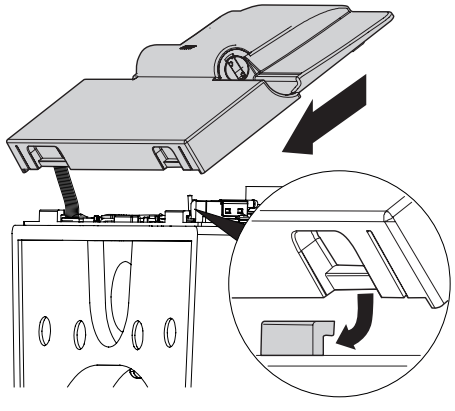

7

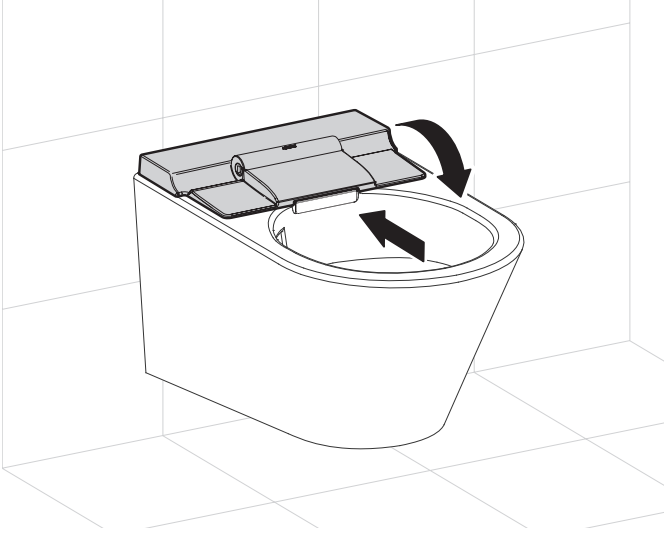

8

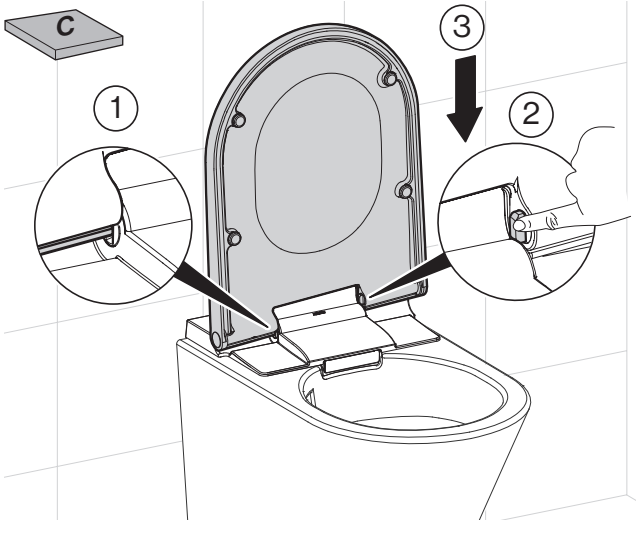

9

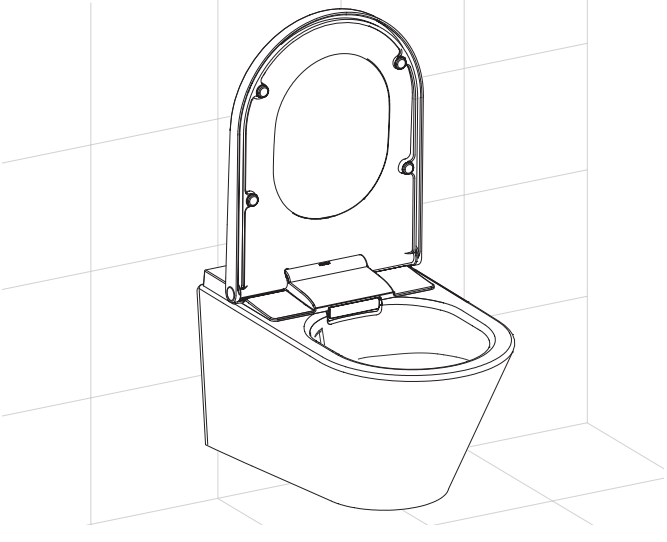

10

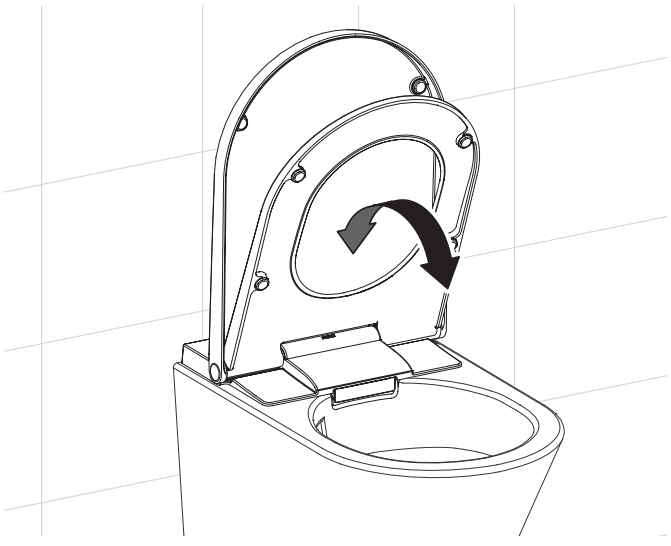

11

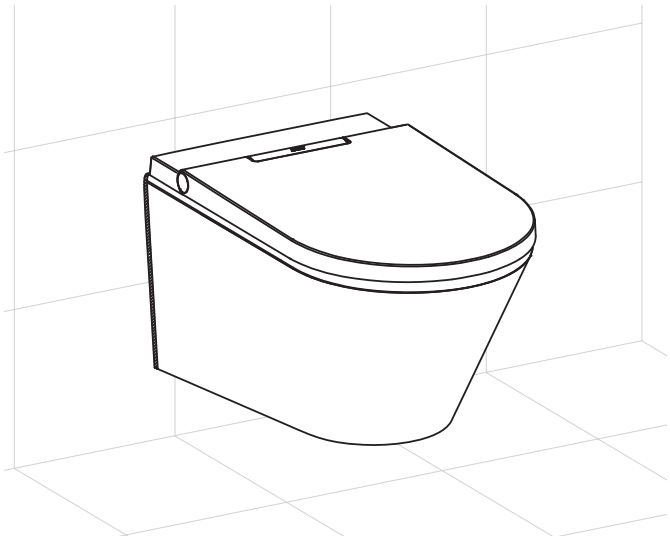

5 A

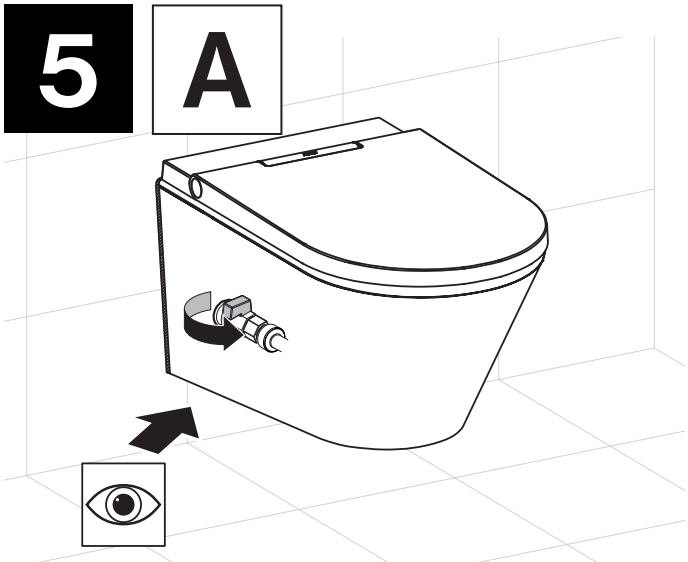

5 B 1

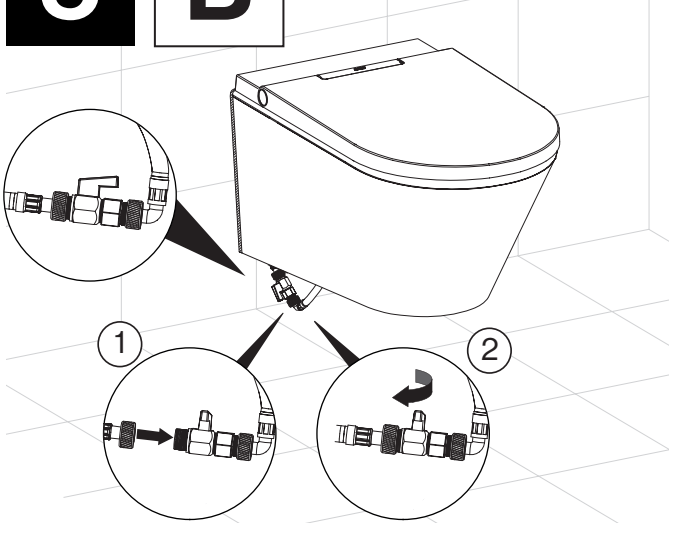

2

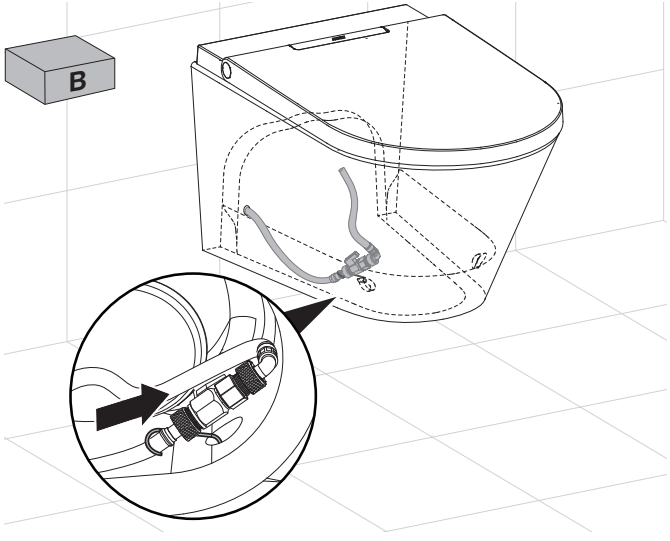

6

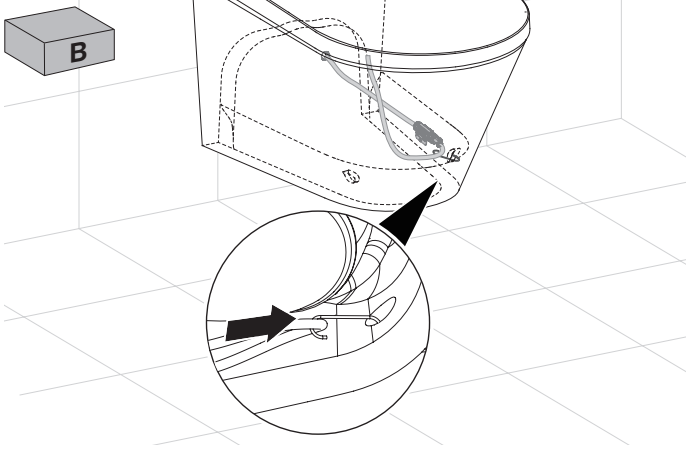

7 A

1

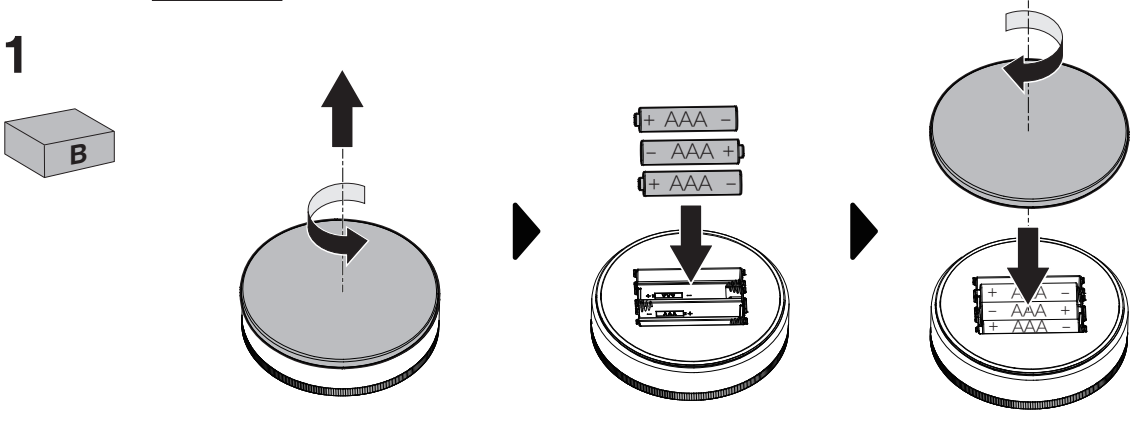

2

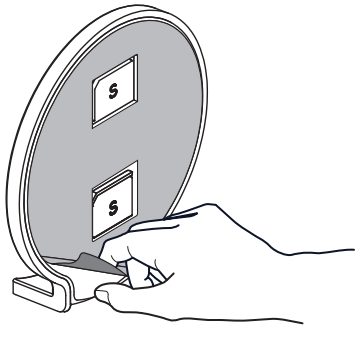

3

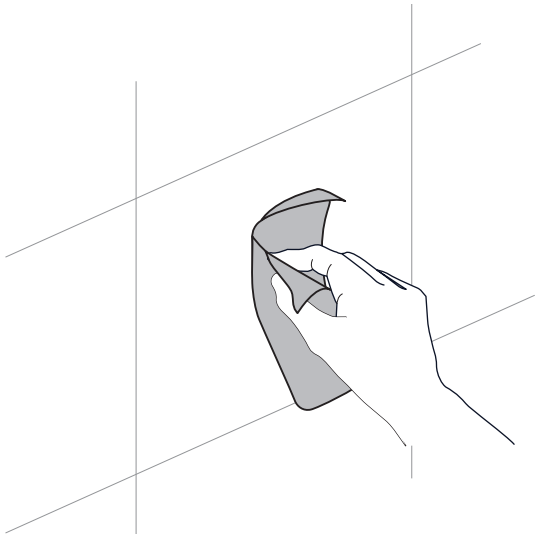

4

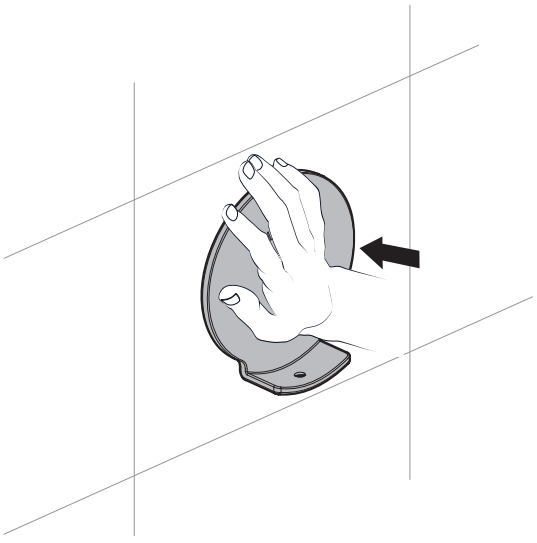

5

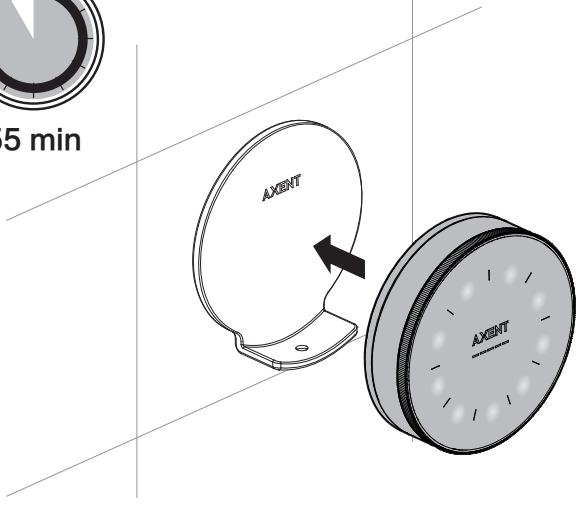

6

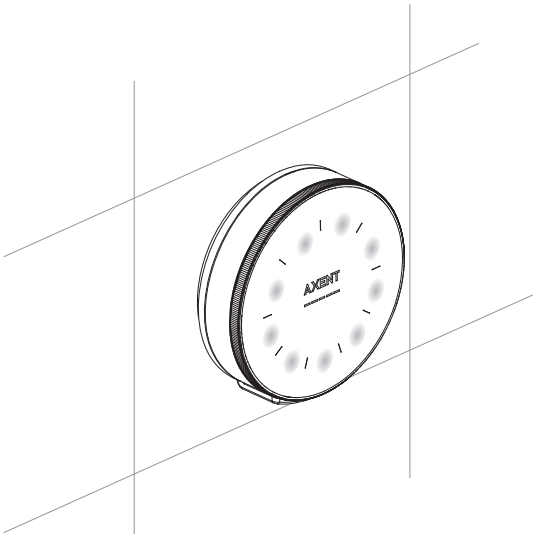

7 B

1

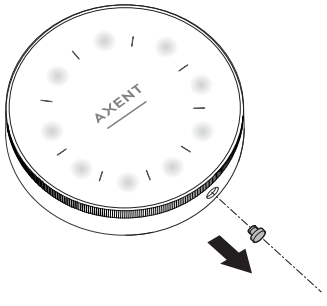

2

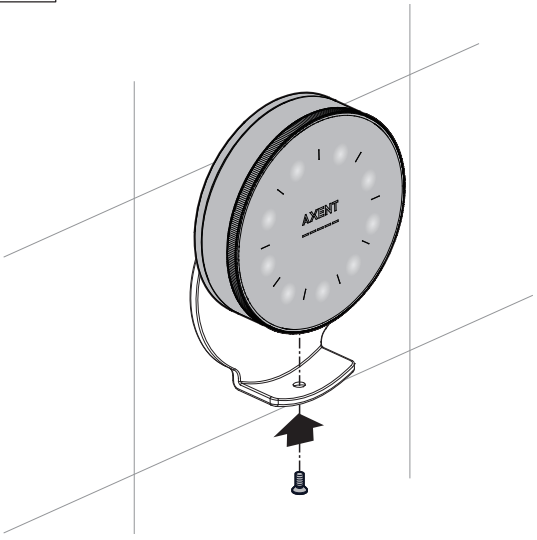

3

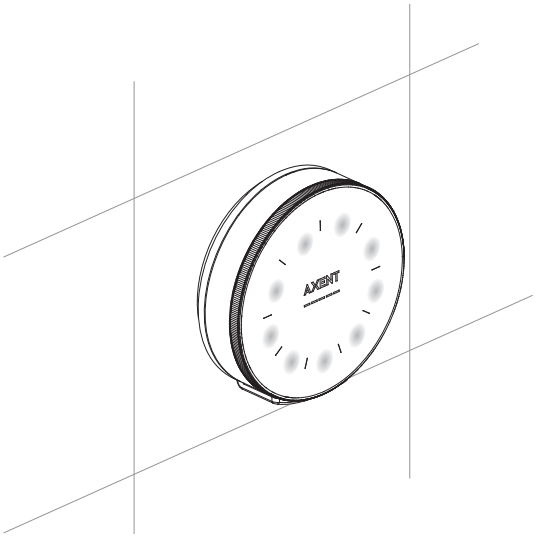
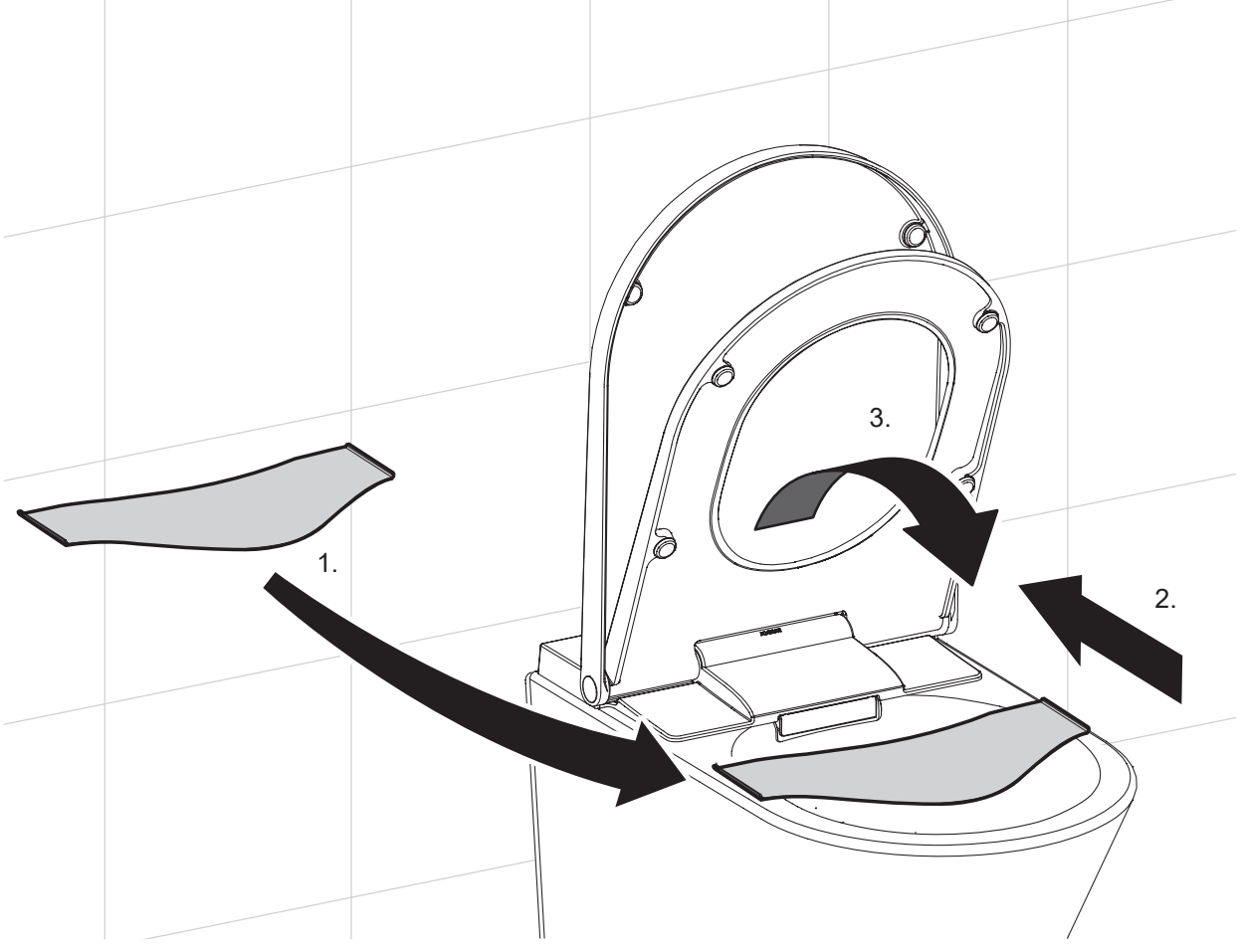
Prüfverfahren nach Montage
Test after installation
Procédure d'essai après le montage
Procedura di collaudo dopo il montaggio
Testprocedure na montage
Proceso de comprobación después del montaje
Processo de verificação após a instalação
Afprøvningsprocedure efter montering
Testing etter montering
Provning efter monteringen
Asennuksen jälkeiset tarkastustoimenpiteet